СБ

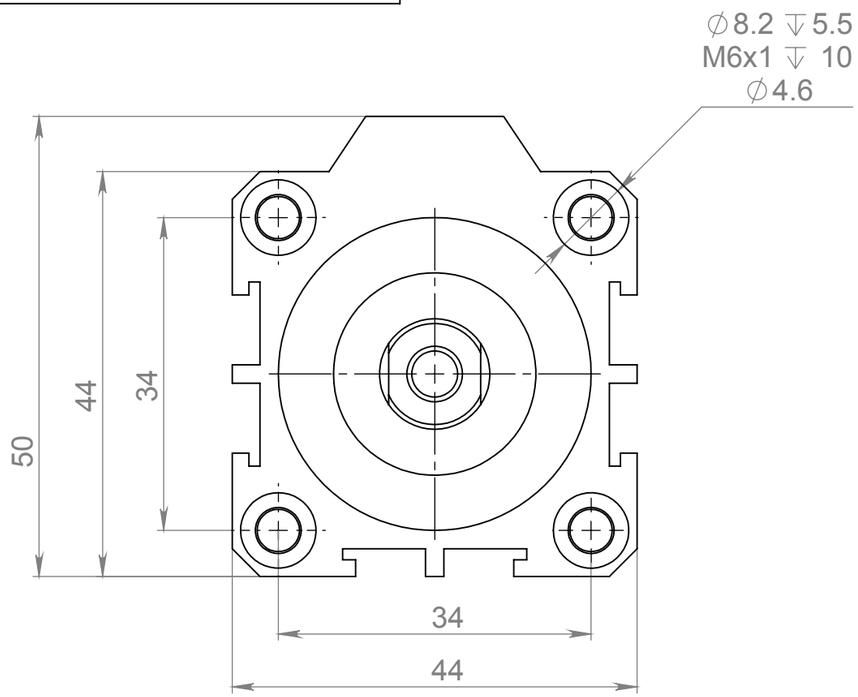

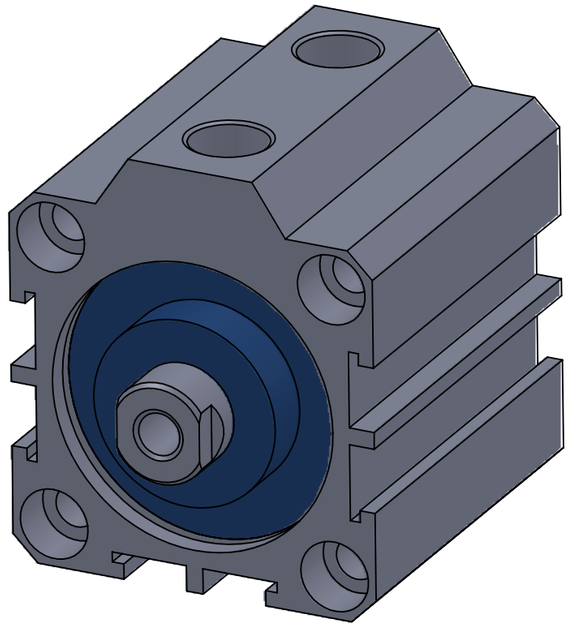

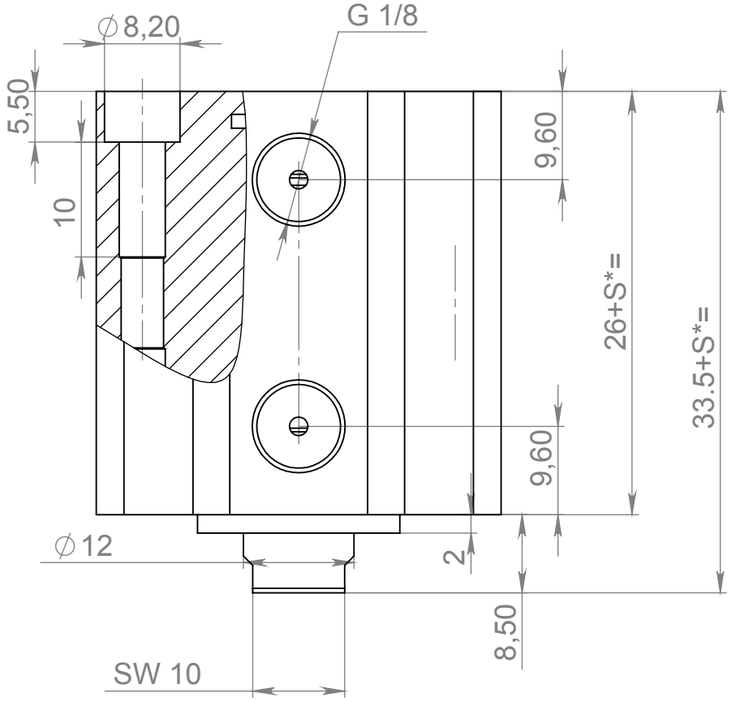

Примечания:
1. Шток - сталь 45 хромированная (с покрытием резьбовой части).
2. Крышка передняя - алюминий АК5М2, анодированная, окрашенная.
3. Крышка задняя - алюминий АК5М2, анодированная, окрашенная.
4. Гильза - алюминий АМг3, анодированная.
5. Уплотнения цилиндра с рабочим температурным диапазоном -40 +50 С.
дополнение по запросу исполняется высокотемпературном исполнении до +120 С.
6. Во время всего срока эксплуатации воздух, подаваемый в
цилиндр должен соответствовать ГОСТ 17433-80 классы 3,5,7.
7. Производитель оставляет за собой право вносить изменения и
размеры без предварительного согласования с заказчиком.
8. Не распространяется на пневмоцилиндры специального исполнения
9. S* - ход пневмоцилиндры в мм.
10. компания оставляет за собой правоизменять модели и
размеры без уведомления

					SDA-32xS*			
Изм.	Лист	№ докум.	Подп.	Дата	Сборочный чертеж	Лит.	Масса	Масштаб
Разраб.								1:1
Пров.								
Т. контр.						Лист 1	Листов 1	
Н. контр.						ООО"ПГС"		
Утв.								

Копировал

Формат А3

Справ. №

Подп. и дата

Инв. № дубл.

Взам. инв. №

Подп. и дата

Инв. № подл.